www.tapflo.fr

CTM

pompe centrifuge à entraînement magnétique

catalogue 2007

tapflo®

Tapflo - le choix d'une pompe fiable

Grâce à l'expérience du transfert des liquides industriels et à la fabrication de pompes depuis 1970, nous savons ce que vous attendez d'une pompe industrielle. Depuis la fabrication de nos pompes pneumatiques à membranes, nous n'avons toujours eu qu'une idée en tête: créer des pompes fiables avec un faible nombre de composants permettant une maintenance facile et rapide. Nous sommes toujours à l'écoute des idées de nos clients et de leurs demandes. Les produits sont donc toujours en progression grâce à des détails éprouvés, de nouveaux matériaux et nombreux accessoires.

La qualité Tapflo

La pompe Tapflo est souvent une part essentielle du process avec des liquides dangereux. Nous essayons toujours de fournir la solution la plus sûre pour ces liquides. Pour une part de notre réflexion, nous sommes toujours en avant des réglementations, standard, et directives. La plupart de nos produits répondent à la directive CE ATEX pour les équipements dans un environnement explosif. Toutes nos pompes sont marquées CE et accompagnée de notre notice d'utilisation. Tapflo est certifié ISO 9001:2001.

Un réseau mondial

Tapflo a été créé en 1985 à Kungälv (nord de Gothenburg), Suède et a depuis toujours travaillé à la conception et à la fabrication de pompes pneumatiques à membranes. La gamme de produits a évolué de quelques modèles, jusqu'à des gammes complètes de pompes à membranes et pompes centrifuges dans différents matériaux et tailles. Les pompes décrites dans cette brochure sont fabriquées par Tapflo sous licence CDR, dont Tapflo est en partie propriétaire.Tapflo compte désormais 130 employés répartis entre la production, la conception, et la vente.

La meilleure solution pour le transfert des fluides

Sans fuites et sans danger

- Entraînement magnétique – plus de garniture mécanique
- Sans fuites – conditions et environnement du travail sécurisé
- Transfert sans danger des liquides dangereux – pompe sans joint
- Pas de vapeurs dangereuses – système hermétique
- Utilisation économique – grande efficacité et pas de perte de produit

Le fonctionnement

La puissance du moteur est transmise à la roue par l'intermédiaire d'un accouplement magnétique. Une coque d'isolation placée entre l'aimant entraîneur et l'aimant de la roue sépare la partie liquide de la partie motorisation.

1. Aimant entraîneur, connecté au moteur
2. Coque d'isolation(corps arrière) sépare le côté liquide de l'atmosphère
3. Roue aimantée, entraînée par l'aimant entraîneur

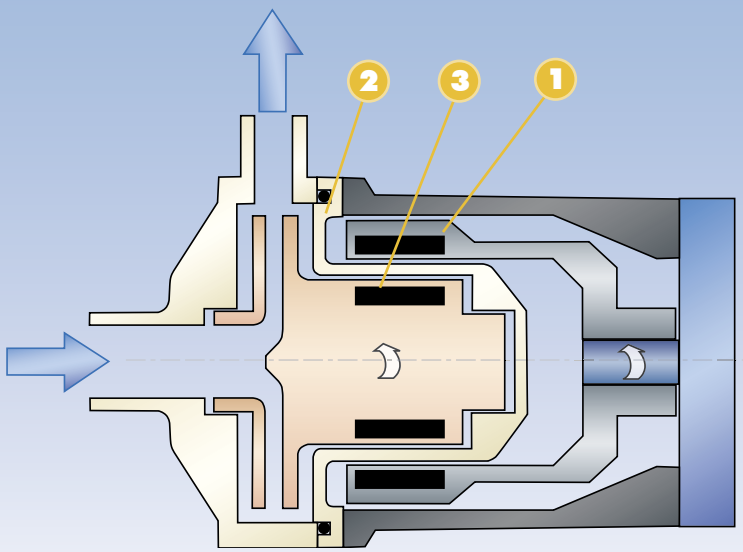

Les pompes CTM sont utilisées dans toutes les industries où des liquides sont transférés. Les pompes véhicules de nombreux liquides claires à viscosité faible et normale comme les produits chimiques aggressifs et toxiques.

Grossistes
Transfert de produits chimiques variés à partir de réservoirs vers de petits conditionnements

Traitement de surface
Transfert, filtration et circulation des bains de traitement

Alimentaire et boissons
Pompage des détergents CIP utilisés pour le nettoyage des tuyauteries et autres équipements de process

Traitement d'eau
Dosage des acides et alcalins en nanofiltration

Fabricants de produits chimiques
Pompage des produits chimiques dans les équipements industriels

Déminéralisation
Circulation et transfert de l'eau déminéralisée dans de nombreuses industries

Process photo
Transfert des produits chimiques et intégration dans les machines de développement

Fabricants de cristal
Pompage d'acides et d'alcalins concentrés

Construction compacte et robuste

CTM est une pompe compacte idéale pour une intégration dans vos machines.

Pompe non métallique
Les parties en contact avec le liquide sont en thermoplastique injecté permettant une excellente résistance à la corrosion. La version en PP-GF (polypropylène renforcé fibre de verre) fourni une grande résistance mécanique et permet des températures du liquide de 70°C. La version PVDF (PolyVinylidine DiFluoride) a une résistance chimique supérieure et permet des températures de 80°C.

La conception fiable sans arbre
L'ensemble de la roue est concu avec un puissant palier qui évite l'utilisation d'un arbre susceptible de casser. Le résultat est une pompe qui a moins de pièces détachées et une fiabilité de service.

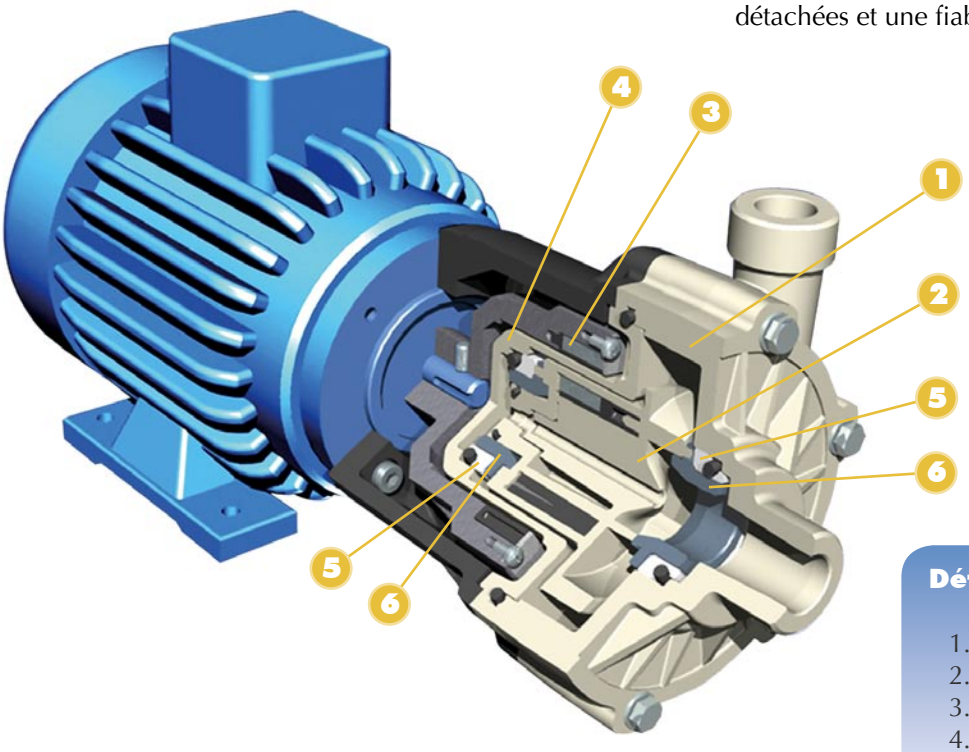

Détails de la CTM

1. Corps de pompe
2. Roue (avec aimant)
3. Aimant externe (moteur)
4. Isolation (corps arrière)
5. Palier fixe
6. Palier rotatif

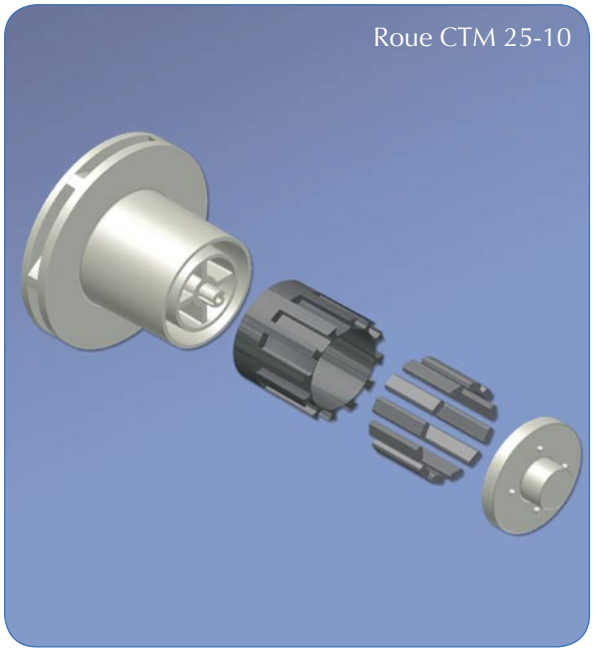
Roue CTM 25-10

Excellente performance avec le système aimant cage
Les aimants sont totalement encapsulés dans leur cage grâce au système breveté qui évite l'utilisation de résine et de colle. Ceci garantie un fonctionnement avec de meilleures performances à hautes températures. De plus, l'impulseur est moulé par injection , apportant d'excellentes performances et l'absence de points faibles. CTM 20-7 a une roue ouverte alors que les modèles CTM 25-8 et CTM 25-10 ont une roue fermée.

La puissance de l'accouplement
Nos aimants en NdFeB (Neodymium-iron-boron) avec nos systèmes de cages brevetées ont une résistance supérieure dans des applications exigeantes. La puissance du moteur est transmise même à haute température et avec des liquides à hautes densités. De plus, le support robuste de l'aimant externe augmente la puissance magnétique et procure un démarrage délicat de la pompe.

Les courbes de performances sont obtenues à 2900 tpm.
Nous contacter pour des courbes détaillées.

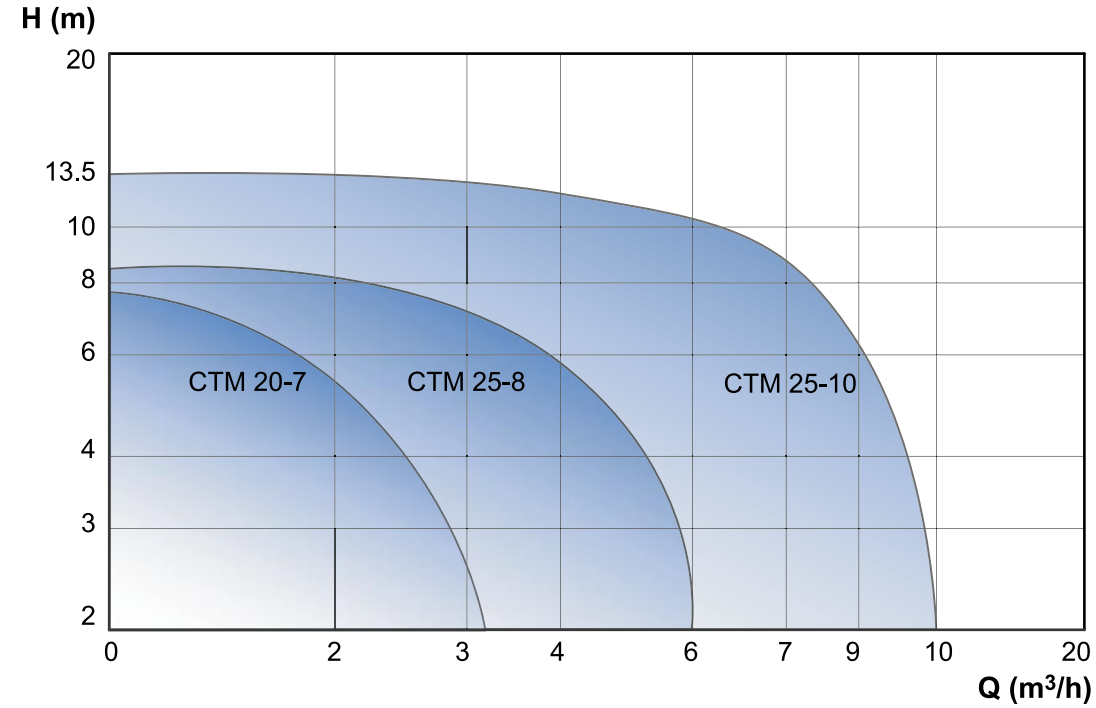

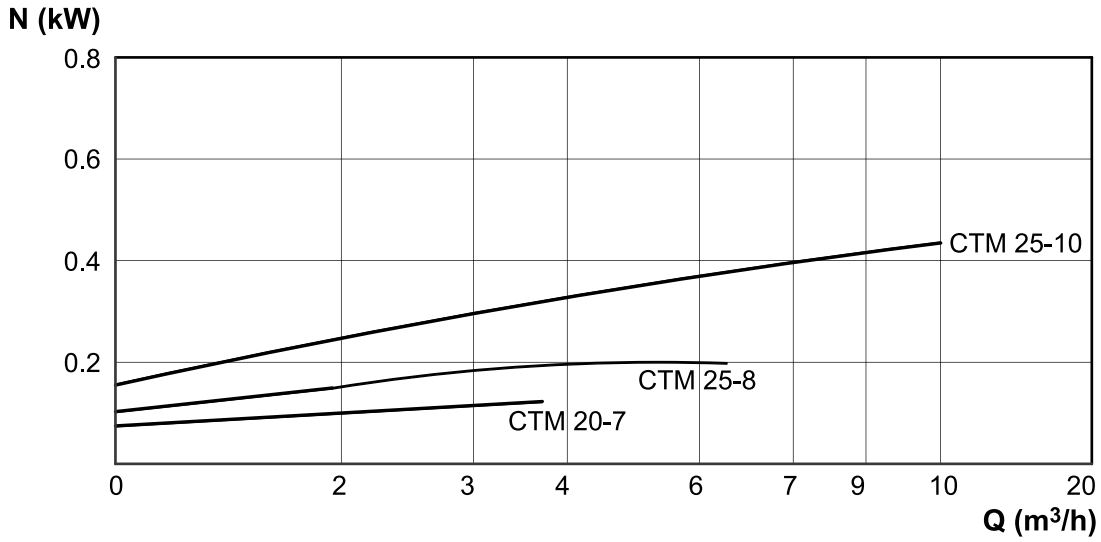

H = Hauteur en m
Q = Débit en m³/h
N = Puissace en kW

Modifications sans préavis

Dimensions			
	CTM 20-7	CTM 25-8	CTM 25-10
A	70	90	100
B	48	58.5	63
C	93.5	100.5	136.5
ØE	15	18	18
ØF	15	18	18
G	3/4″	1″	1″
H	3/4″	1″	1″
L	248.5	279	334.5
M	36	40	45
N	71	80	90
ØP	5.5	7	7
Q	56	63	71
R	35	39.5	43.5
S	90	100	112
T	112	126	141
Moteur			
Power	0.12 kW	0.25 kW	0.55 kW
Taille	56	63	71
Brides (option)			
Entrée	-	DN25	DN25
Sortie	-	DN25	DN25

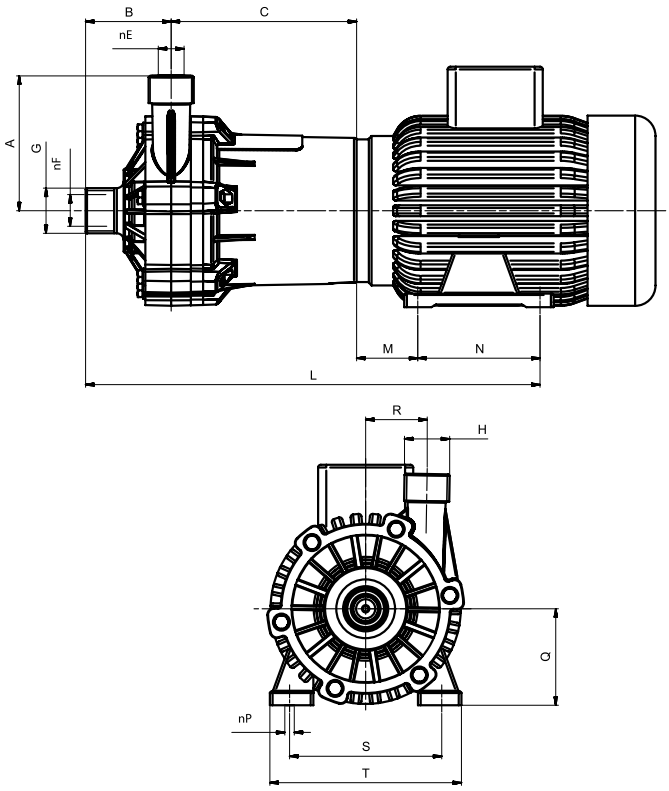

Dimensions en mm

Matériaux	
Corps de pompe et corps arrière	PP (GF 30%) ou PVDF
Roue	PP ou PVDF
Lanterne	PP (GF 30%)
Paliers fixes	Ceramique (standard) ou SiC
Paliers rotatifs	Carbographite (standard) ou SiC
O-rings	FKM (standard), EPDM ou FFKM Kaflon
Aimants	NdFeB

Carastéristiques générales	
Températures	Pompes en PP: 0°C .... +70°C Pompes en PVDF: 0°C .... +80°C
Pression système	Pompes en PP: PN4 à 20°C, PN2 à 70°C Pompes en PVDF: PN4 à 20°C, PN2 à 80°C
Viscosité	200 cSt max
Solides	2% max concentration 800 Vk / taille 150 µm
Moteur	IEC standard, 3x380 VAC (autres sur demande), 2900 tpm, IP55, B3/B14

Modifications sans préavis

Tapflo est présent dans plus de 30 pays à travers le monde. Visitez notre sîte www.tapflo.com.

Agences Tapflo

Bulgaria
Tapflo EOOD
Tel: +359 (0) 888 765 288
Fax: +359 (2) 974 18 54

China
Tapflo (Wuxi)
Tel: +86 510 8204 867
Fax: +86 510 8205 841

Denmark
Tapflo Danmark
Tel: +45 36 454600
Fax: +45 36 453500

France
Tapflo France
Tel: +33 1 34 78 82 40
Fax: +33 1 34 78 82 41

India
Tapflo Pumps (India)
Tel: +91 44 42103695
Fax: +91 44 26203479

Italy
Tapflo Italia
Tel: +39 0362307698
Fax: +39 0362307697

Poland
Tapflo Sp. z o.o.
Tel: +48 58 5301181
Fax: +48 58 5324767

Romania
S.C. Tapflo Rom. S.r.l.
Tel: +40 21 2247995
Fax: +40 21 2247994

Russia
OOO Tapflo
Tel: +7 095 2411017
Fax: +7 095 2411017

Spain
Tapflo Iberica
Tel: +34 91 662 40 14
Fax: +34 91 661 50 06

South Africa
Tapflo (Pty) Ltd
Tel: +27 41 5831412
Fax: +27 41 5831704

Ukraine
TOB Tapflo
Tel: +380 442388242
Fax: +380 442388242

United Kingdom
Tapflo (UK) Ltd
Tel: +44 2380 252325
Fax: +44 2380 269016

tapflo®

Siège Suédois

Tapflo AB
Filaregatan 4, S-442 34 Kungälv, Sweden
Tel: +46 303 63390, Fax: +46 303 19916
E-mail: sales@tapflo.com, internet: www.tapflo.com

Edition 1/2007 \\hi\arbetsfiler\broschyr\...tapflo CTM french brochure 8 pages 2006(2).indd

Les informations contenues dans cette brochure ne sont pas contractuelles. Elles peuvent être changées à tout moment.